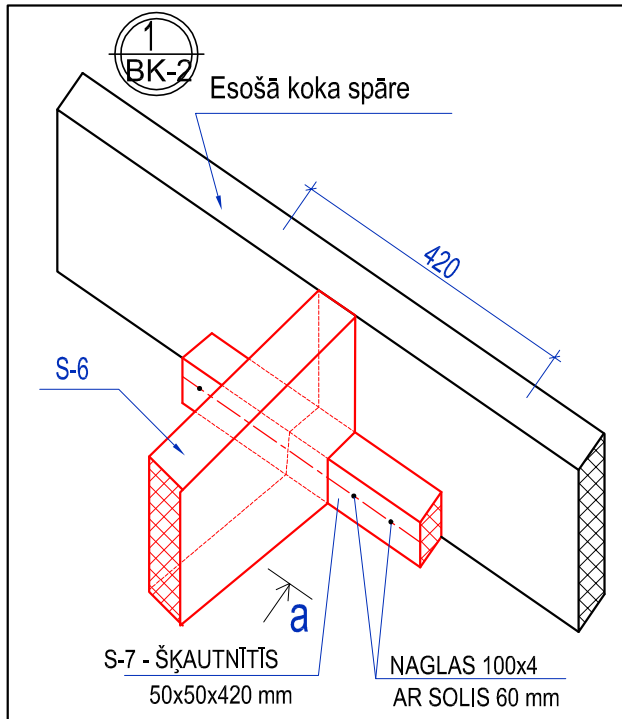

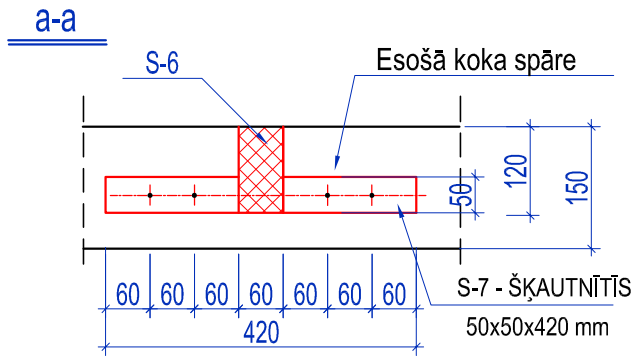

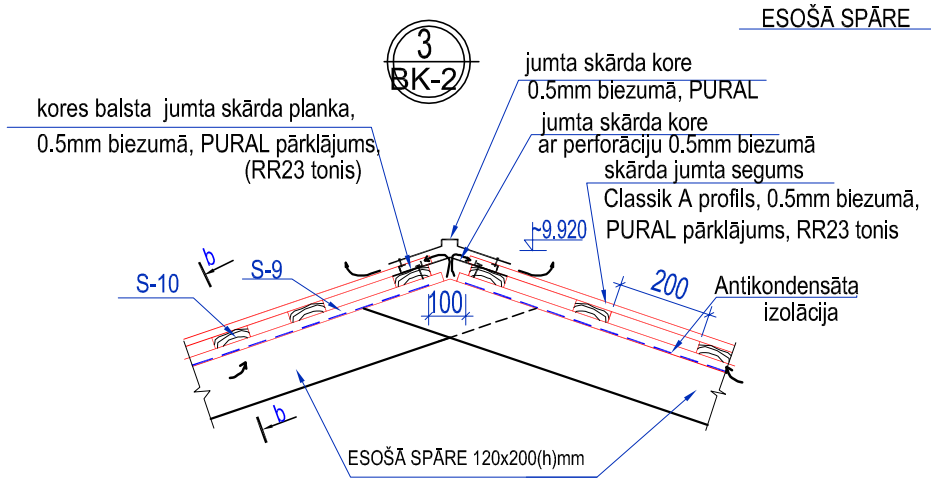

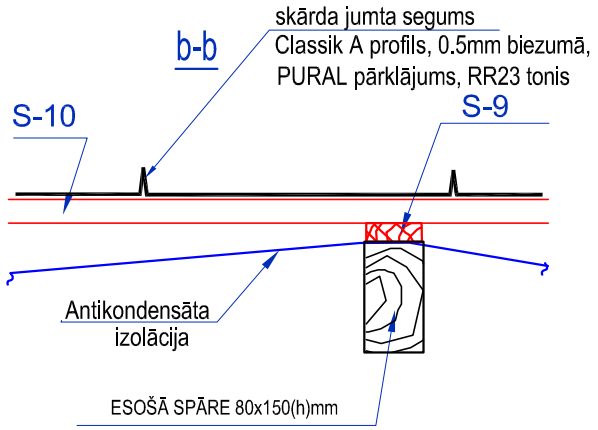

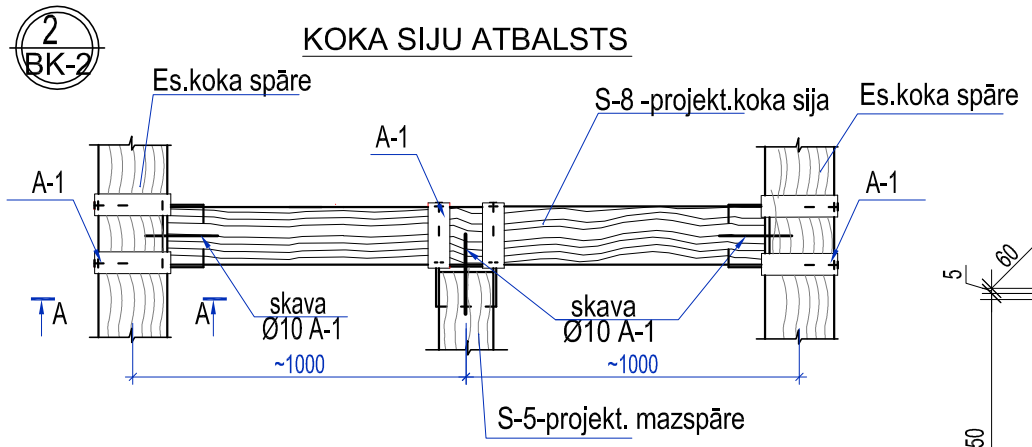

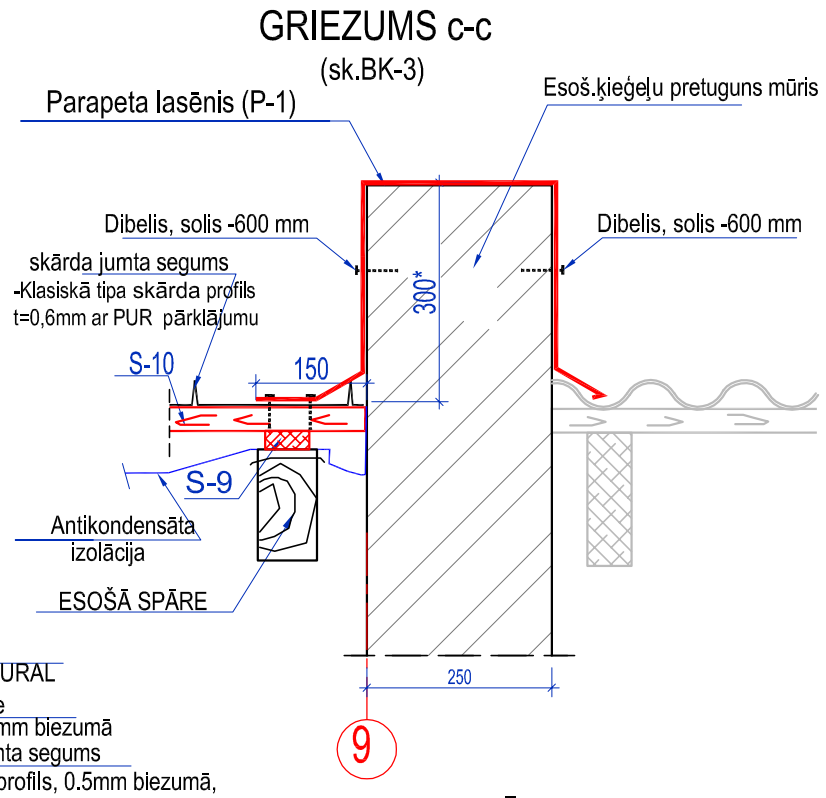

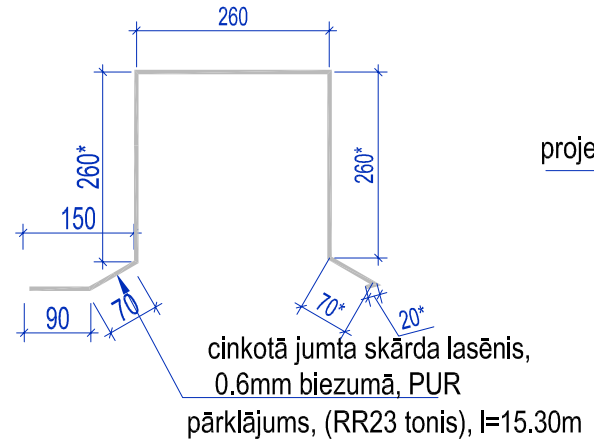

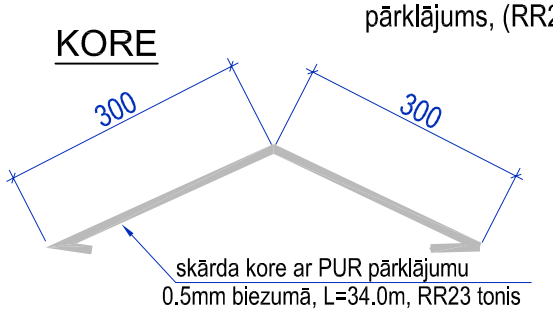

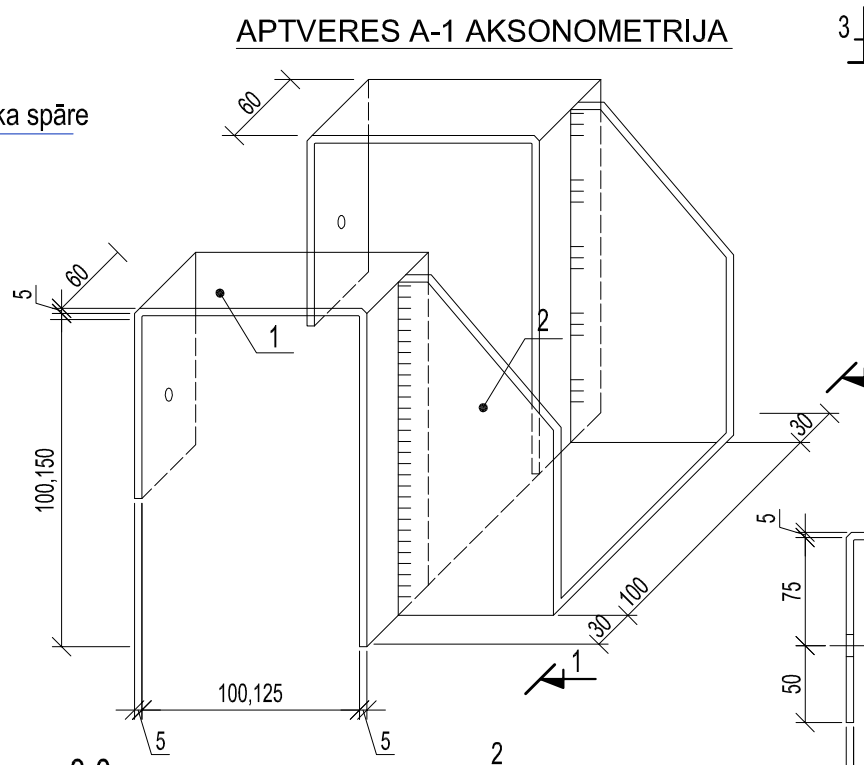

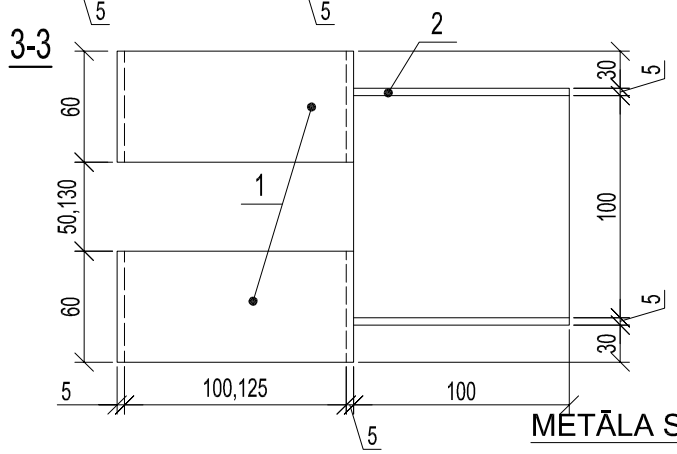

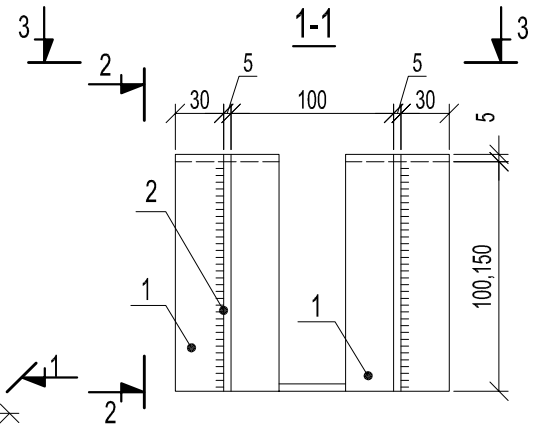

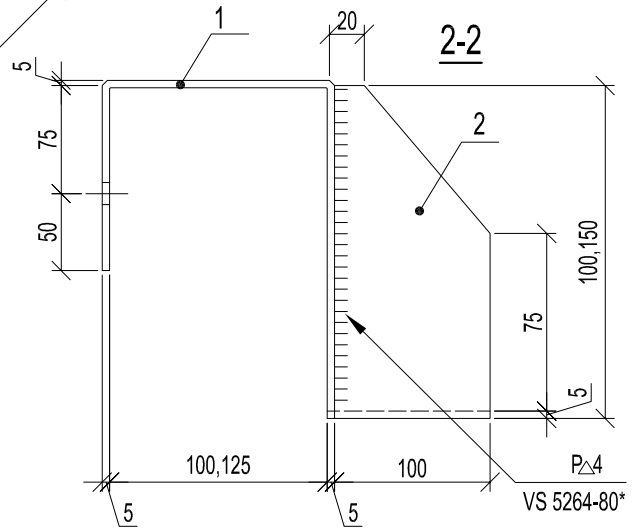

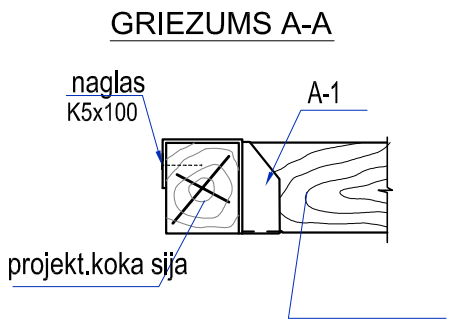

METĀLA SPECIFIKĀCIJA VIENAM ELEMENTAM.

Elementa marka	Poz.	Šķērsgriezums	Garums mm	Skaits gab.	Masa kg poz.	Masa kg visu poz.	Masa kg markas	Piezīme
A-1 (7 gb)	1	-5x60	530	2	1.26	2.52	4.63	
	2	-5x100	530	1	2.11	2.11		

PIEZĪMES:

1. VISI IZMĒRI PRECIZĒT UZ VIETAS.

NEOFORM
SIA "NeoForm"
Daugavpils, Varšavas 20-1
Būvkomersanta reģ. Nr. 12494

PASŪTĪTĀJS: Daugavpils dzīvokļu un komunālas saimniecības uzņēmums
Reģ. Nr.41503002485 Liepājas ielā 21, Daugavpils

IEPIRKUMS: Pas.Nr.DDzKSU-2022/225P

OBJEKTS: DAUDZDZĪVOKĻU DZĪVOJAMĀS MĀJAS DAUGAVAS ielā 24, DAUGAVPILĪ
JUMTA SEGUMA NOMAIŅA

Amats	Uzvārds	Paraksts	Datums
Proj.vad.	A.Grigorjevs		02.2023.
Attiec.d.vad.	A.Grigorjevs		02.2023.
Izstrādātajs	A.Grigorjevs		02.2023.

Lapas nosaukums: Mezgli 1,2, 3. Griezumi

Līguma Nr. DDzKSU-2022/225P
Arhīva Nr. DDzKSU-2022/225P

Mērogs: 1:100; 1:20

Stadija	Lapas	Ras.Nr.
BK		4